FIXIT

Sur stock - livré sous 48h - 72h
pour des tubes 50x50, 40x40, 30x30, 20x20

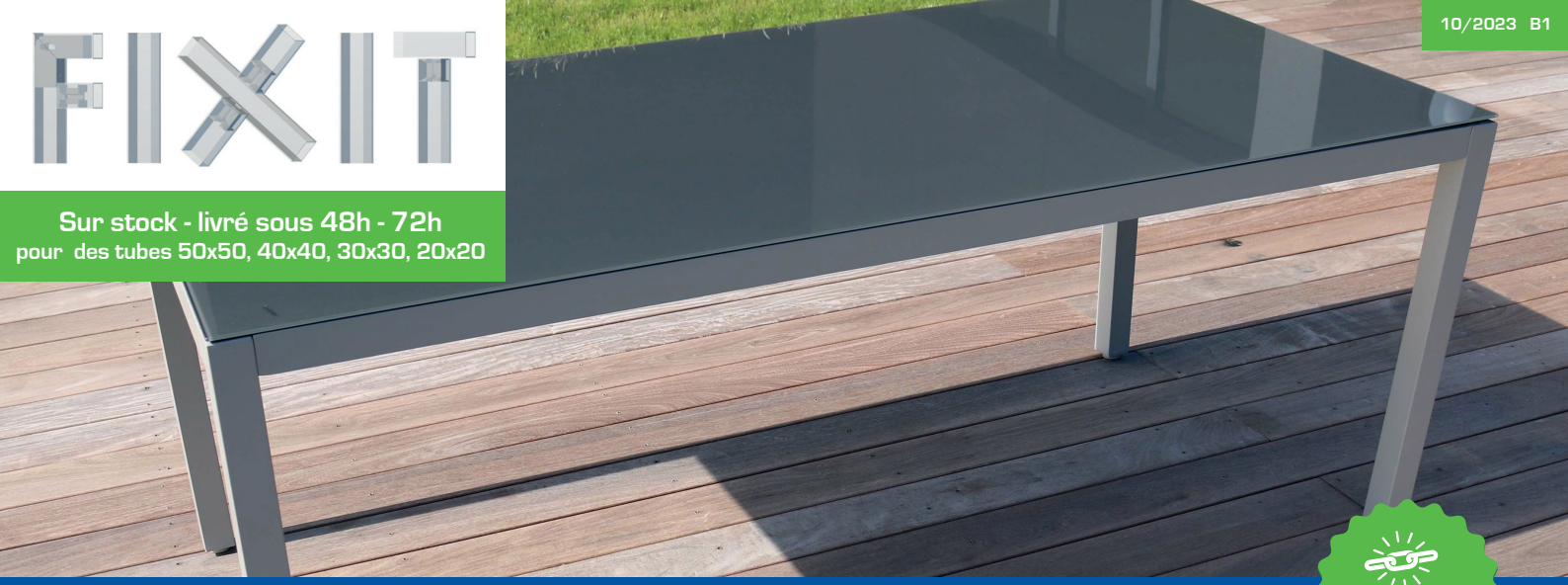

Montage solide

LA GAMME D'ASSEMBLAGE POUR VOS CRÉATIONS

Réalisation de structures modulaires avec des tubes carrés ou rectangles grâce aux pièces de jonction de la gamme FIXIT.

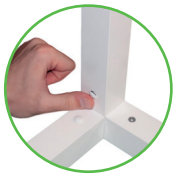

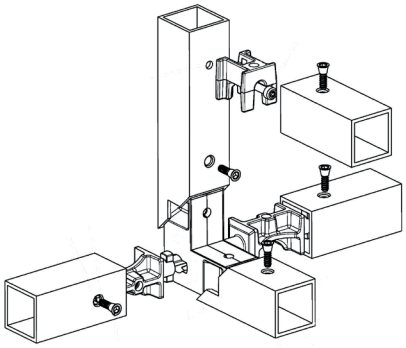

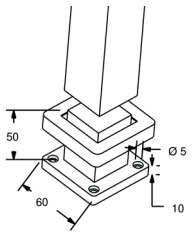

Matière : aluminium
Option : gabarit de perçage par gamme

L'équerre de fixation se glisse dans 2 tubes coupés à 45° pour devenir un angle à 90° irréprochable.

Les connecteurs sont évolutifs et peuvent se transformer en 3 ou 4 départs via un raccord qui s'insère sur l'équerre. Vous pourrez réaliser des assemblages avec plusieurs départs en fonction de vos besoins.

Un connecteur autonome se visse sur le tube pour obtenir un raccord en T. Assembler en T différentes sections de tubes est désormais possible (exemple un tube carré de 50 avec un tube carré de 30 ou un rectangle de 60x40 avec un carré de 20).

Des pieds réglables sont disponibles pour les gammes FIXIT30 et FIXIT20 avec un filetage.

Les pieds de poteaux sont proposés pour du tube carré de 40x40x2 et 50x50x2.

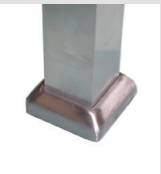

Suggestions d'assemblages

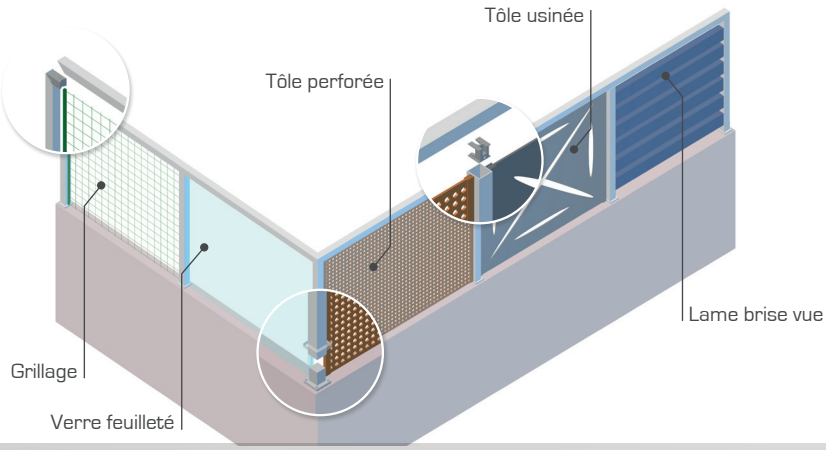

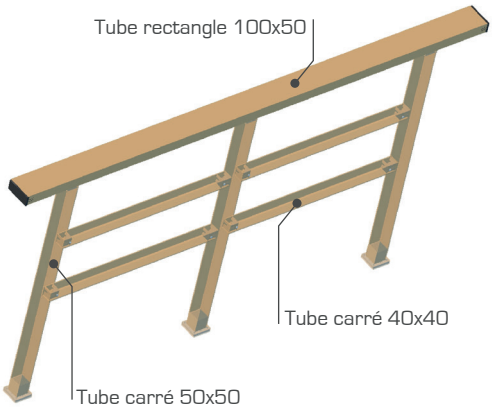

Notice d'usinage à télécharger sur le site idalu.com. Bouchons pour tubes en stock, voir page B7.

FIXIT pour tubes de 50 200

Pièces d'assemblage pour du tube carré 50x50x2 (ou 50x50x3). Les équerres peuvent raccorder des sections rectangles comme du 50x100, 50x150 en épaisseur 2mm (ou 3mm).

EJ50L	EJ50RL	EJ50T	EJ50P

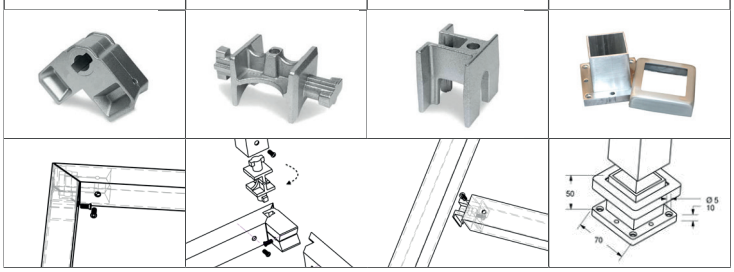

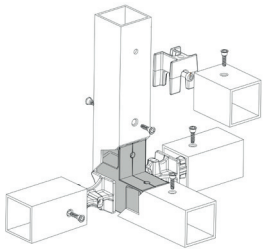

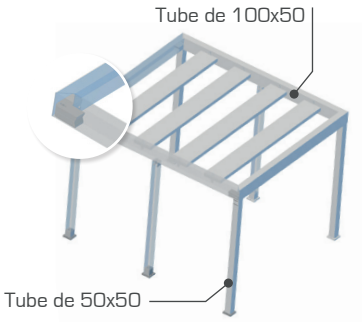

Pied de poteau (et son cache vis) pour du tube carré 50x50x2.
Disponible en brut, AS, blanc, autres RAL sur commande.
Charge validée : 200kg au centre d'un tube carré 50x50x2 de 2 mètres.

FIXIT pour tubes de 40 200

Pièces d'assemblage pour du tube carré 40x40x2 (ou 40x40x3). Les équerres peuvent raccorder des sections rectangles comme du 40x60, 40x80, 40x100 en épaisseur 2mm (ou 3mm).

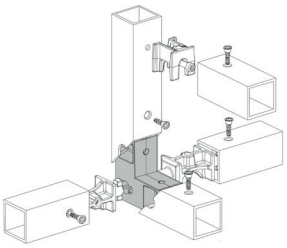

Pied de poteau (et son cache vis) pour du tube carré 40x40x2.
Disponible en brut, AS, blanc, autres RAL sur commande.
Charge validée : 200kg au centre d'un tube carré 40x40x2 de 2 mètres.

EJ40L	EJ40RL	EJ40T	EJ40P

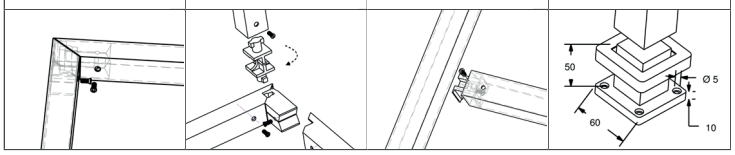

FIXIT pour tubes de 30 100

EJ30L	EJ30RL	EJ30T	B30RN

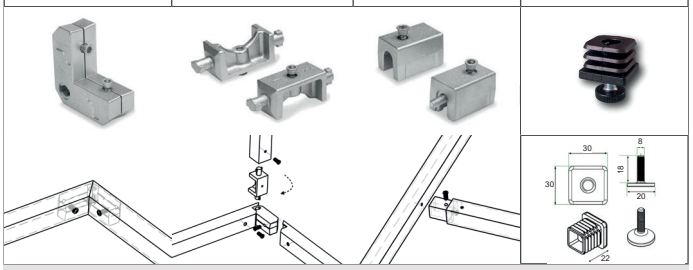

Idée : jonction en T possible entre un tube 60x60x2 et un tube 30x30x2.

Pièces d'assemblage pour du tube carré 30x30x2. Les équerres peuvent raccorder des sections rectangles comme du 30x50, 30x60, 30x120 en épaisseur 2mm.

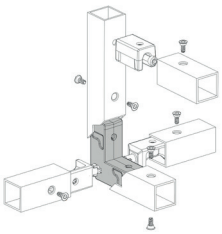

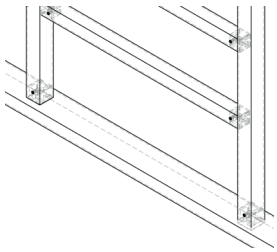

Charge validée : 100kg au centre d'un tube carré 30x30x2 de 2 mètres.

FIXIT pour tubes de 20 75

Pièces d'assemblage pour du tube carré 20x20x1,5 (ou 2mm). Peut s'adapter sur des sections rectangles comme du 20x30, 20x40, 20x50 en épaisseur 2mm.

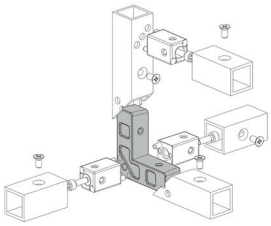

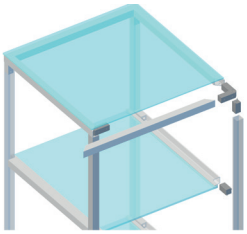

Charge validée : 20kg au centre d'un tube carré 20x20x1,5 de 2 mètres
et 75kg au centre d'un tube carré 20x20x1,5 de 1 mètre.

EJ20L	EJ20RL	B20RN

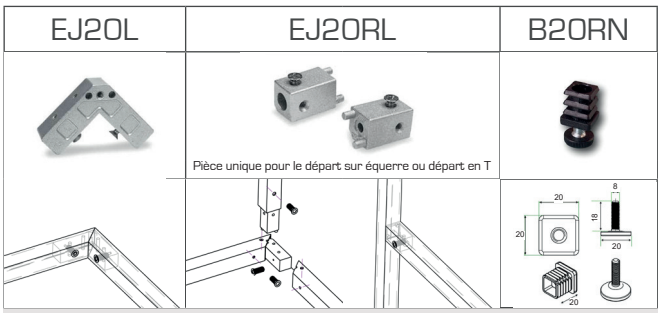

Idée : jonction en T possible entre un tube 20x40x2 et un tube 20x20x1,5.

Retrouvez des profils avec rails de fixation et clameaux qui sont complémentaires à la gamme FIXIT20 en page B0.