I.D. ALU	ID-FIXIT-005 EJ50L – EJ50RL – EJ50T Notice de montage des pièces de la gamme FIXIT	E

EJ50L = 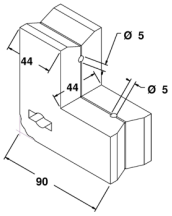

+ 2x + 2x + 4x

Cales de 1mm

Option : gabarit de perçage

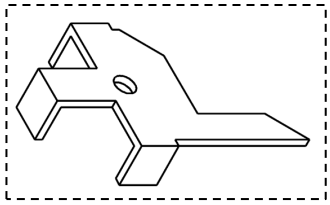

Pour un tube épaisseur 2mm, il faut insérer les 2 cales de 1mm fournies

Pour un tube épaisseur 3mm, il n'y a pas besoin d'insérer les cales

1.

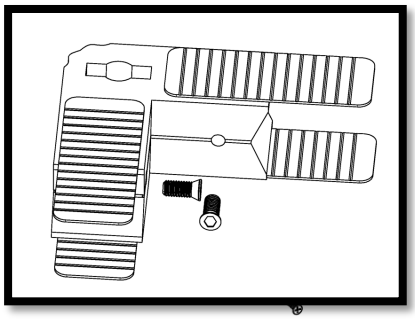

2.

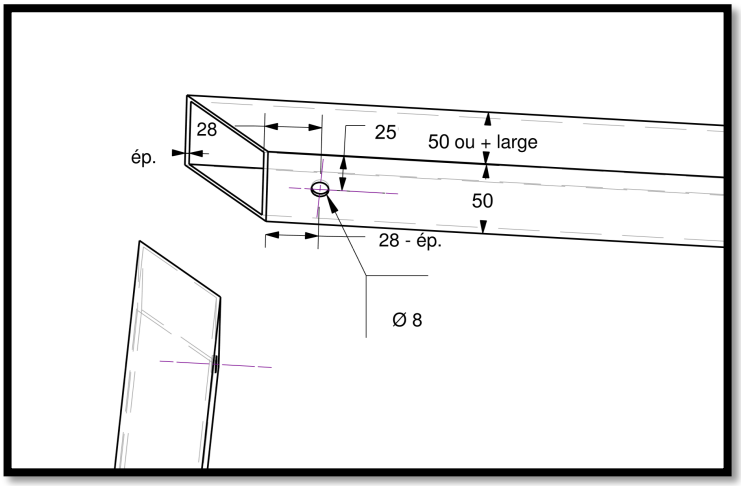

Alésage ∅ 9mm conseillé pour une meilleure finition

3.

Avec un tube épaisseur 2mm

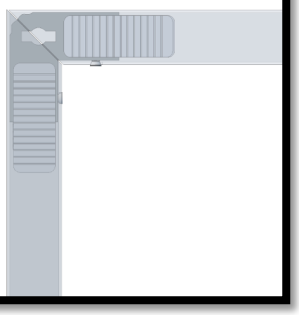

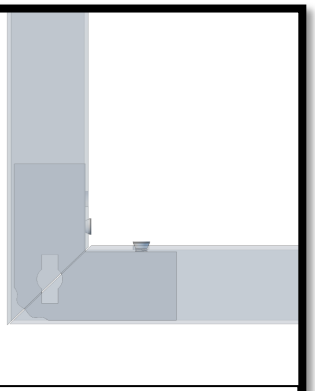

Avec un tube épaisseur 3mm

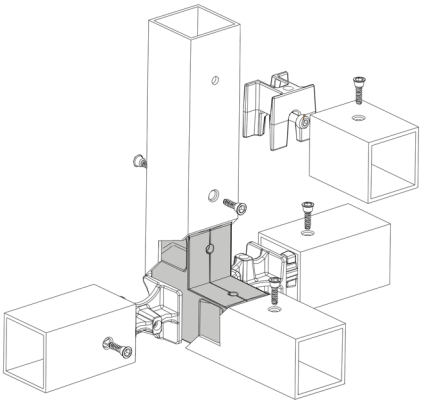

Propriété IDALU, 2022, tous droits réservés

I.D. ALU	ID-FIXIT-005 EJ50L – EJ50RL – EJ50T Notice de montage des pièces de la gamme FIXIT	E

EJ50RL = 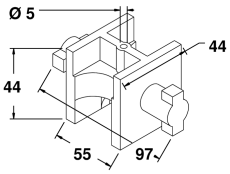

+ 1x 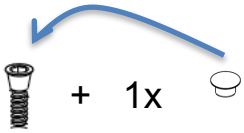 + 1x

1.

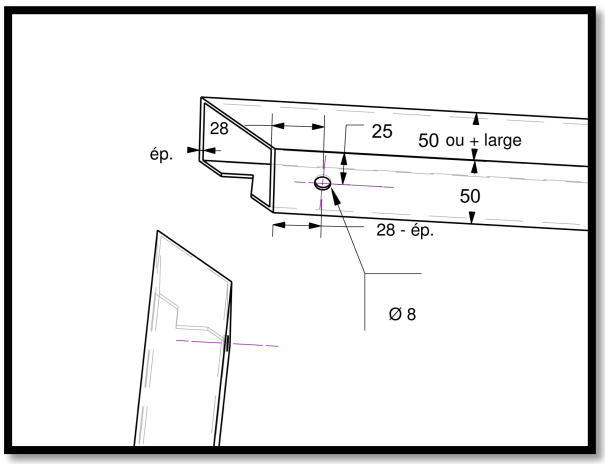

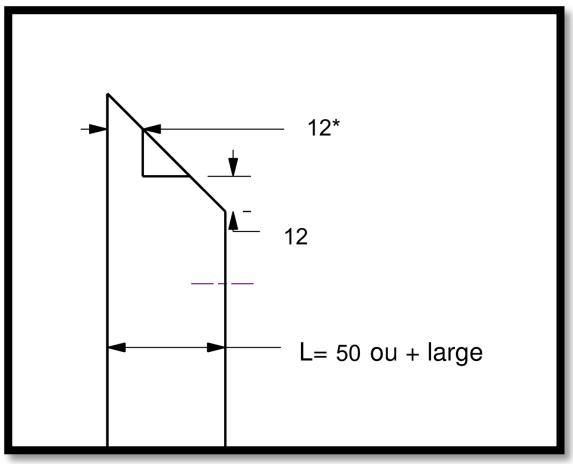

*Cotes à modifier si tube rectangle

2.

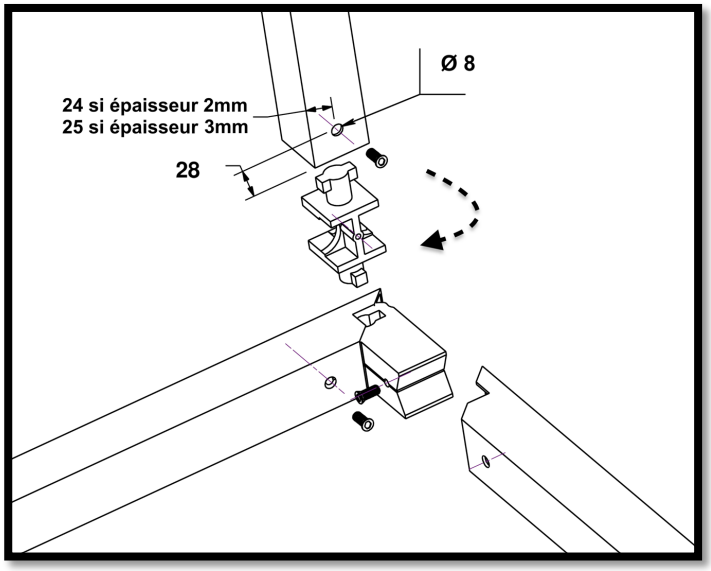

Alésage ∅ 9mm conseillé pour une meilleure finition

Propriété IDALU, 2022, tous droits réservés

I.D. ALU	ID-FIXIT-005 EJ50L – EJ50RL – EJ50T Notice de montage des pièces de la gamme FIXIT	E

EJ50T =

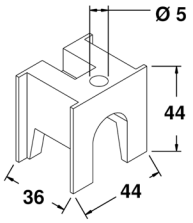

+ 1x

+ 1x

+ 1x

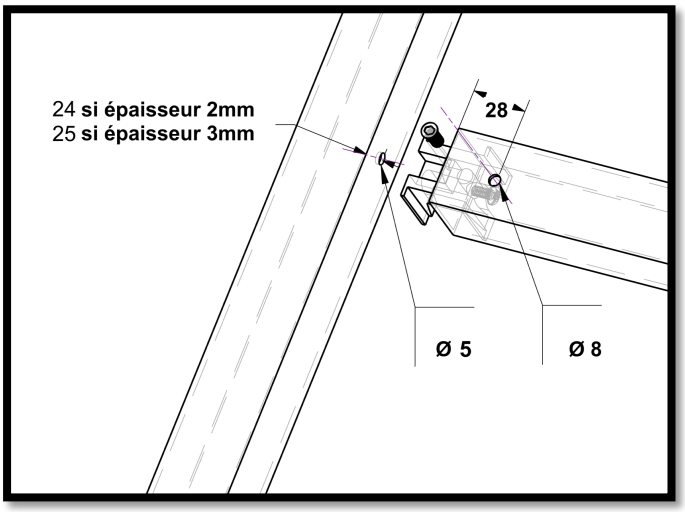

OU

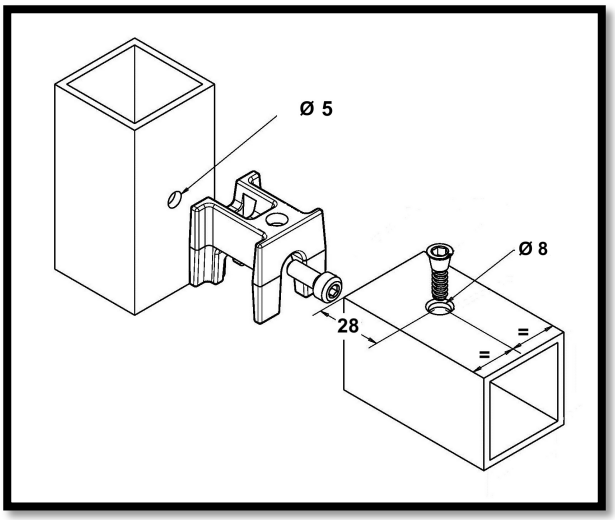

Alésage ∅ 9mm conseillé pour une meilleure finition

Propriété IDALU, 2022, tous droits réservés